Łożysko kulkowe skośne 3217 AC3 SKF

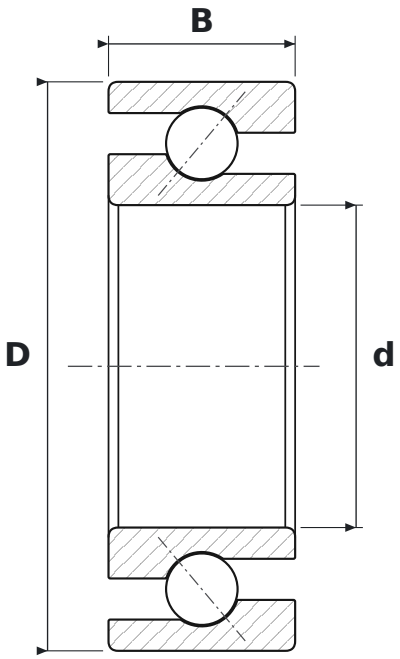

WYMIARY

d	średnica wewnętrzna	**85 mm**
D	średnica zewnętrzna	**150 mm**
B	szerokość	**49,2 mm**

CO ZNACZY OZNACZENIE 3217 AC3

A	łożysko dwurzędowe bez otworów do wprowadzania kulek; w łożysku jednorzędowym kąt działania 30°
C3	luz osiowy większy od normalnego

PARAMETRY

Producent	**SKF**
Symbol producenta	**3217 AC3**
Elementy toczne	**łożysko kulkowe dwurzędowe**