# Łożysko kulkowe skośne 3217 FAG

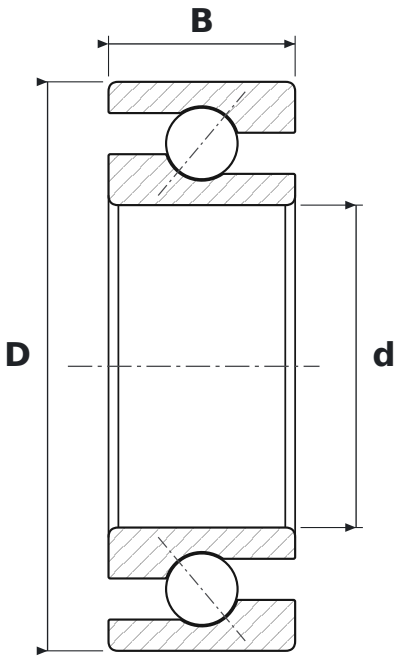


## WYMIARY

| | | |
|---|---|---|
| **d** | średnica wewnętrzna | **85 mm** |
| **D** | średnica zewnętrzna | **150 mm** |
| **B** | szerokość | **49,2 mm** |

## PARAMETRY

| | |
|---|---|
| Producent | **FAG** |
| Symbol producenta | **3217** |
| Elementy toczne | **łożysko kulkowe dwurzędowe** |
| Uszczelnienie | **otwarte – bez uszczelnień** |
| Luz promieniowy | **CN – normalny** |
| Masa | **3,32 kg** |