Łożysko kulkowe skośne 3217-M-C3 NKE

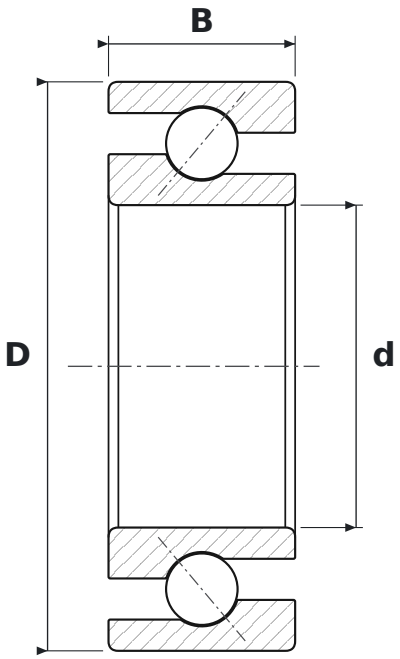

WYMIARY

d	średnica wewnętrzna	**85 mm**
D	średnica zewnętrzna	**150 mm**
B	szerokość	**49,2 mm**

CO ZNACZY OZNACZENIE 3217-M-C3

M	koszyk mosiężny masywny
C3	luz promieniowy zwiększony

PARAMETRY

Producent	**NKE**
Symbol producenta	**3217-M-C3**
Elementy toczne	**łożysko kulkowe dwurzędowe**