Łożysko kulkowe skośne 3218-M FAG

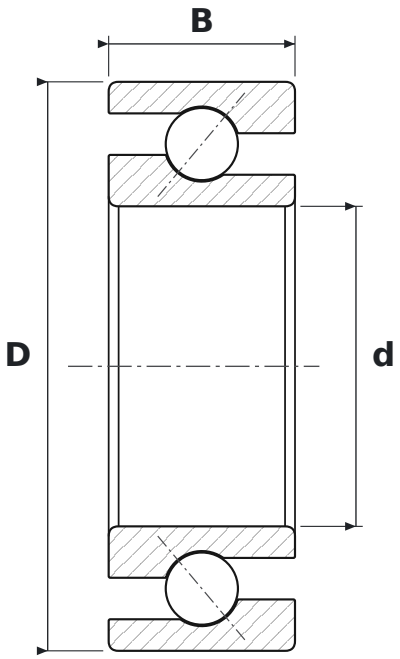

WYMIARY

d	średnica wewnętrzna	**90 mm**
D	średnica zewnętrzna	**160 mm**
B	szerokość	**52,4 mm**

PARAMETRY

Producent	**FAG**
Symbol producenta	**3218-M**
Elementy toczne	**łożysko kulkowe dwurzędowe**
M	**koszyk mosiężny masywny**
Uszczelnienie	**otwarte – bez uszczelnień**
Luz promieniowy	**CN – normalny**