Angular contact ball bearing 3219 AC3 SKF

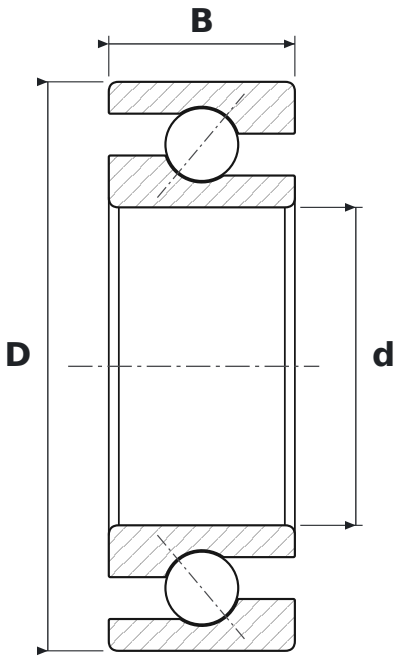

DIMENSIONS

d	bore diameter	**95 mm**
D	outside diameter	**170 mm**
B	width	**55.6 mm**

WHAT 3219 AC3 MEANS

A	łożysko dwurzędowe bez otworów do wprowadzania kulek; w łożysku jednorzędowym kąt działania 30°
C3	luz osiowy większy od normalnego

SPECIFICATIONS

Manufacturer	**SKF**
Manufacturer designation	**3219 AC3**
Rolling elements	**double-row ball bearing**
Mass	**4.67 kg**