Łożysko kulkowe skośne 3219-M-C3 FAG

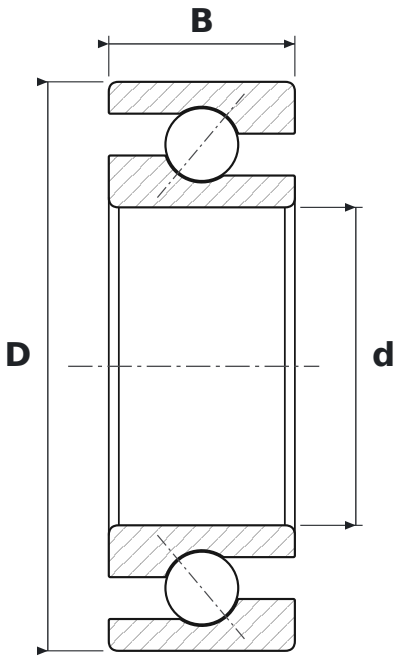

WYMIARY

d	średnica wewnętrzna	**95 mm**
D	średnica zewnętrzna	**170 mm**
B	szerokość	**55,6 mm**

CO ZNACZY OZNACZENIE 3219-M-C3

M	koszyk mosiężny masywny
C3	luz promieniowy zwiększony

PARAMETRY

Producent	**FAG**
Symbol producenta	**3219-M-C3**
Elementy toczne	**łożysko kulkowe dwurzędowe**
Masa	**5,06 kg**