Łożysko kulkowe zwykłe 4205 ATN9 SKF

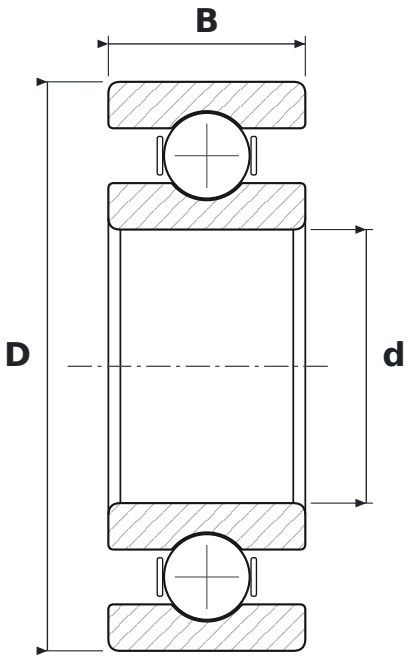

WYMIARY

d	średnica wewnętrzna	**25 mm**
D	średnica zewnętrzna	**52 mm**
B	szerokość	**18 mm**

CO ZNACZY OZNACZENIE 4205 ATN9

A	zmieniona konstrukcja wewnętrzna
TN9	koszyk z poliamidu PA66 wzmocnionego włóknem szklanym (SKF)

PARAMETRY

Producent	**SKF**
Symbol producenta	**4205 ATN9**
Elementy toczne	**łożysko kulkowe dwurzędowe**
Masa	**0,161 kg**