Łożysko kulkowe zwykłe 4208 NSK

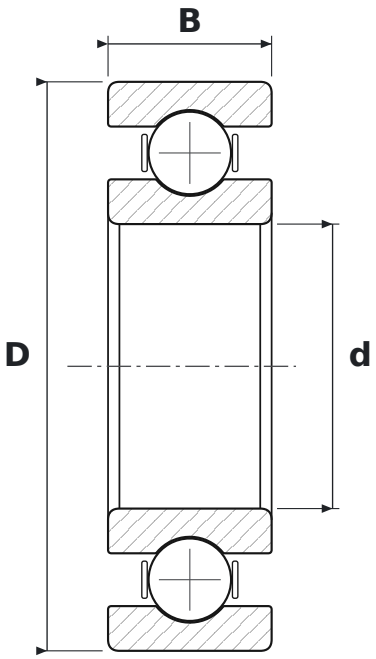

WYMIARY

d	średnica wewnętrzna	**40 mm**
D	średnica zewnętrzna	**80 mm**
B	szerokość	**23 mm**

PARAMETRY

Producent	**NSK**
Symbol producenta	**4208**
Elementy toczne	**łożysko kulkowe dwurzędowe**
Uszczelnienie	**otwarte – bez uszczelnień**
Luz promieniowy	**CN – normalny**