Łożysko kulkowe zwykłe 4213 NSK

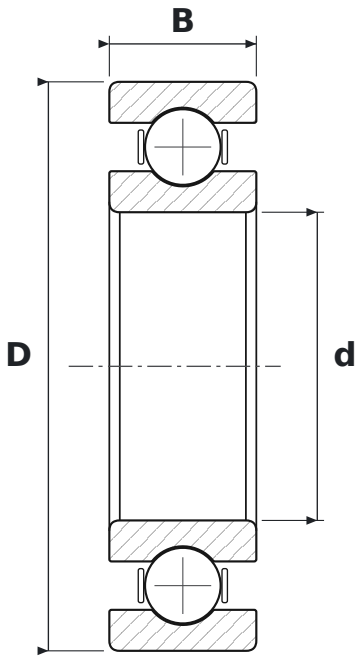

WYMIARY

d	średnica wewnętrzna	**65 mm**
D	średnica zewnętrzna	**120 mm**
B	szerokość	**31 mm**

PARAMETRY

Producent	**NSK**
Symbol producenta	**4213**
Elementy toczne	**łożysko kulkowe dwurzędowe**
Uszczelnienie	**otwarte – bez uszczelnień**
Luz promieniowy	**CN – normalny**
Masa	**1,59 kg**