Łożysko kulkowe zwykłe 4306-2RS ZEN

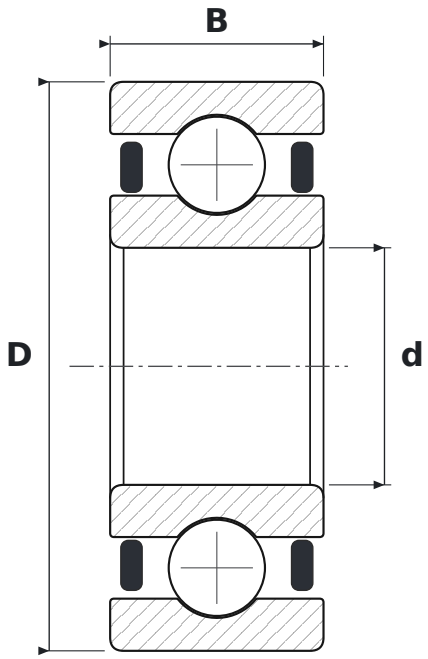

WYMIARY

d	średnica wewnętrzna	**30 mm**
D	średnica zewnętrzna	**72 mm**
B	szerokość	**27 mm**

PARAMETRY

Producent	**ZEN**
Symbol producenta	**4306-2RS**
Elementy toczne	**łożysko kulkowe dwurzędowe**
2RS	**uszczelnienia stykowe z gumy syntetycznej, dwustronne (od −20 do +110 °C)**
Luz promieniowy	**CN – normalny**