Łożysko kulkowe zwykłe 4308 BTVC3 NKE

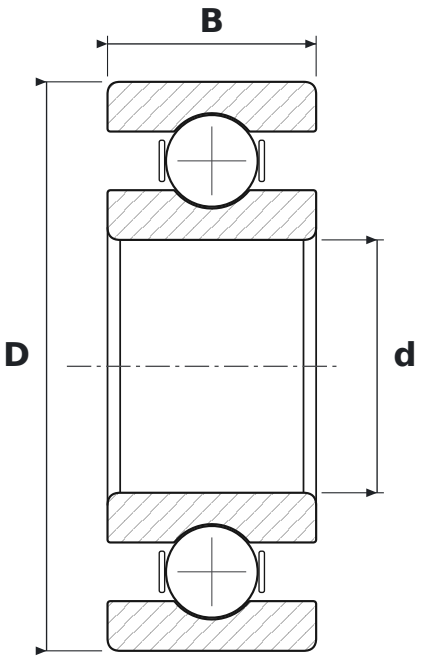

WYMIARY

d	średnica wewnętrzna	**40 mm**
D	średnica zewnętrzna	**90 mm**
B	szerokość	**33 mm**

CO ZNACZY OZNACZENIE 4308 BTVC3

B	kąt działania 40°
TV	koszyk poliamidowy z włóknem szklanym (FAG)
C3	luz promieniowy zwiększony

PARAMETRY

Producent	**NKE**
Symbol producenta	**4308 BTVC3**
Elementy toczne	**łożysko kulkowe dwurzędowe**
Masa	**0,969 kg**