Łożysko kulkowe zwykłe 4312 BTV NKE

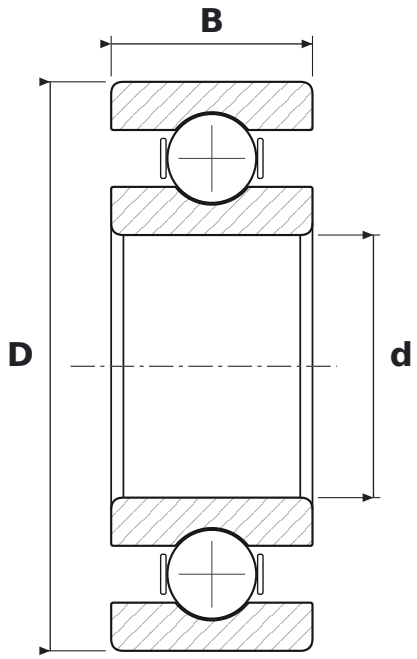

WYMIARY

d	średnica wewnętrzna	**60 mm**
D	średnica zewnętrzna	**130 mm**
B	szerokość	**46 mm**

CO ZNACZY OZNACZENIE 4312 BTV

B	kąt działania 40°
TV	koszyk poliamidowy z włóknem szklanym (FAG)

PARAMETRY

Producent	**NKE**
Symbol producenta	**4312 BTV**
Elementy toczne	**łożysko kulkowe dwurzędowe**
Masa	**2,51 kg**