# Łożysko kulkowe zwykłe 4312-B-TVH FAG

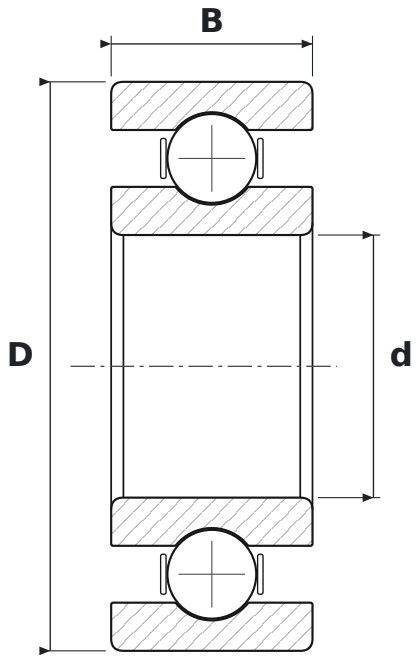


## WYMIARY

| | | |
|---|---|---|
| **d** | średnica wewnętrzna | **60 mm** |
| **D** | średnica zewnętrzna | **130 mm** |
| **B** | szerokość | **46 mm** |

## CO ZNACZY OZNACZENIE 4312-B-TVH

| | |
|---|---|
| **B** | kąt działania 40° |
| **TVH** | koszyk poliamidowy masywny (FAG) |

## PARAMETRY

| | |
|---|---|
| Producent | **FAG** |
| Symbol producenta | **4312-B-TVH** |
| Elementy toczne | **łożysko kulkowe dwurzędowe** |
| Masa | **2,51 kg** |