Łożysko kulkowe wzdłużne 51104 G NACHI

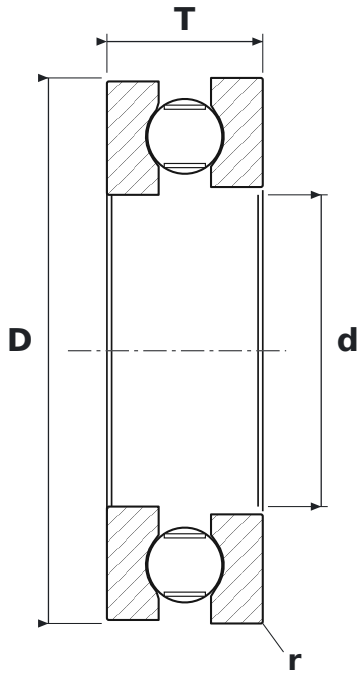

WYMIARY

d	średnica wewnętrzna	**20 mm**
D	średnica zewnętrzna	**35 mm**
T	wysokość łożyska	**10 mm**
d1	średnica zewnętrzna podkładki wałowej	**35 mm**
D1	średnica otworu podkładki oprawowej	**21 mm**
r	promień krawędzi (min.)	**0,3 mm**

PARAMETRY

Producent	**NACHI**
Symbol producenta	**51104 G**
r min – promień krawędzi	**0,3 mm**
Elementy toczne	**łożysko kulkowe jednorzędowe**
Nośność dynamiczna C	**15 kN**
Nośność statyczna C0	**26,5 kN**
Prędkość graniczna	**10 900 obr/min**
Prędkość nominalna	**11 100 obr/min**
Masa	**0,04 kg**