# Łożysko kulkowe wzdłużne 51104 MG KOYO

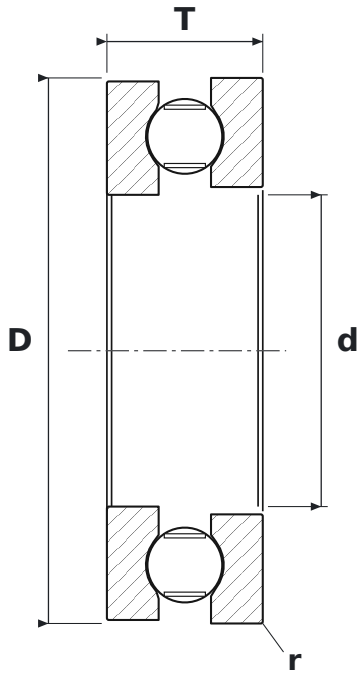


## WYMIARY

| | | |
|---|---|---|
| **d** | średnica wewnętrzna | **20 mm** |
| **D** | średnica zewnętrzna | **35 mm** |
| **T** | wysokość łożyska | **10 mm** |
| **d1** | średnica zewnętrzna podkładki wałowej | **35 mm** |
| **D1** | średnica otworu podkładki oprawowej | **21 mm** |
| **r** | promień krawędzi (min.) | **0,3 mm** |

## PARAMETRY

| | |
|---|---|
| Producent | **KOYO** |
| Symbol producenta | **51104 MG** |
| r min – promień krawędzi | **0,3 mm** |
| Elementy toczne | **łożysko kulkowe jednorzędowe** |
| M | **koszyk mosiężny masywny** |
| Nośność dynamiczna C | **15 kN** |
| Nośność statyczna C0 | **26,5 kN** |
| Prędkość graniczna | **10 900 obr/min** |
| Prędkość nominalna | **11 100 obr/min** |
| Masa | **0,04 kg** |