Łożysko kulkowe wzdłużne 51202 NTN

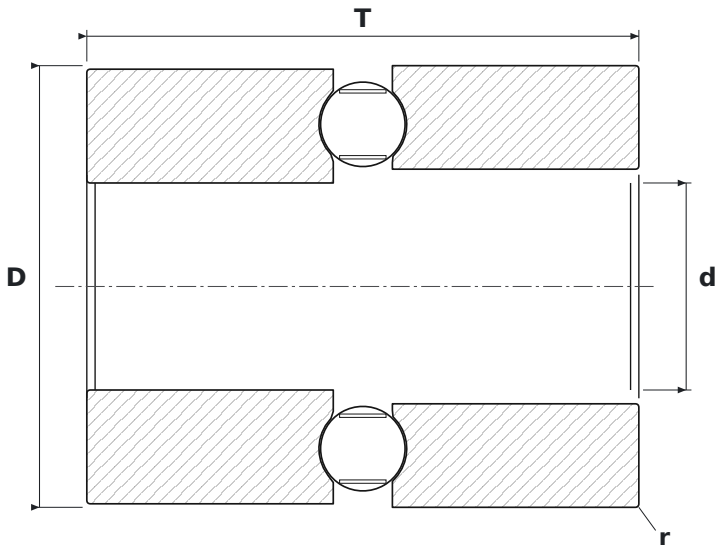

WYMIARY

d	średnica wewnętrzna	**15 mm**
D	średnica zewnętrzna	**32 mm**
T	wysokość łożyska	**40 mm**
d1	średnica zewnętrzna podkładki wałowej	**32 mm**
D1	średnica otworu podkładki oprawowej	**17 mm**
r	promień krawędzi (min.)	**0,6 mm**

PARAMETRY

Producent	**NTN**
Symbol producenta	**51202**
r min – promień krawędzi	**0,6 mm**
Elementy toczne	**łożysko kulkowe jednorzędowe**
Nośność dynamiczna C	**16,5 kN**
Nośność statyczna C0	**24,8 kN**
Prędkość graniczna	**6700 obr/min**
Prędkość nominalna	**14 300 obr/min**
Masa	**49 kg**