Łożysko kulkowe wzdłużne 51207 KOYO

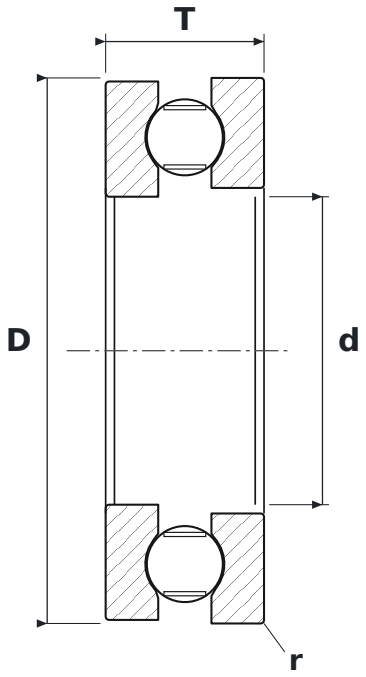

WYMIARY

d	średnica wewnętrzna	**35 mm**
D	średnica zewnętrzna	**62 mm**
T	wysokość łożyska	**18 mm**
d1	średnica zewnętrzna podkładki wałowej	**62 mm**
D1	średnica otworu podkładki oprawowej	**37 mm**
r	promień krawędzi (min.)	**1 mm**

PARAMETRY

Producent	**KOYO**
Symbol producenta	**51207**
r min – promień krawędzi	**1 mm**
Elementy toczne	**łożysko kulkowe jednorzędowe**
Nośność dynamiczna C	**35,5 kN**
Nośność statyczna C0	**67 kN**
Prędkość graniczna	**6000 obr/min**
Prędkość nominalna	**8000 obr/min**
Masa	**220 kg**