Łożysko kulkowe wzdłużne 51208 KOYO

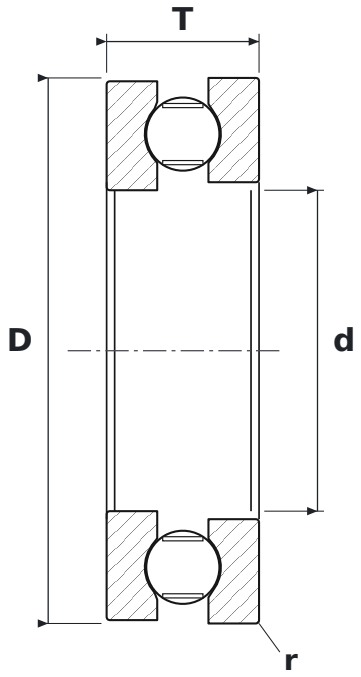

WYMIARY

d	średnica wewnętrzna	**40 mm**
D	średnica zewnętrzna	**68 mm**
T	wysokość łożyska	**19 mm**
d1	średnica zewnętrzna podkładki wałowej	**68 mm**
D1	średnica otworu podkładki oprawowej	**42 mm**
r	promień krawędzi (min.)	**1 mm**

PARAMETRY

Producent	**KOYO**
Symbol producenta	**51208**
r min – promień krawędzi	**1 mm**
Elementy toczne	**łożysko kulkowe jednorzędowe**
Nośność dynamiczna C	**44 kN**
Nośność statyczna C0	**97 kN**
Prędkość graniczna	**5500 obr/min**
Prędkość nominalna	**6900 obr/min**
Masa	**0,268 kg**