Łożysko kulkowe wzdłużne 51336-MP FAG

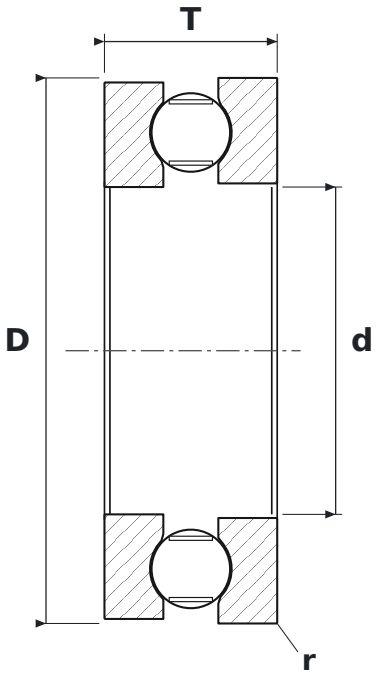

WYMIARY

d	średnica wewnętrzna	**180 mm**
D	średnica zewnętrzna	**300 mm**
T	wysokość łożyska	**95 mm**
d1	średnica zewnętrzna podkładki wałowej	**295 mm**
D1	średnica otworu podkładki oprawowej	**184 mm**
r	promień krawędzi (min.)	**3 mm**

PARAMETRY

Producent	**FAG**
Symbol producenta	**51336-MP**
r min – promień krawędzi	**3 mm**
Elementy toczne	**łożysko kulkowe jednorzędowe**
MP	**koszyk mosiężny masywny okienkowy, prowadzony na kulkach**
Koszyk	**Mosiężny**
Nośność dynamiczna C	**520 kN**
Nośność statyczna C0	**1830 kN**
Prędkość graniczna	**1130 obr/min**
Prędkość nominalna	**2000 obr/min**
Masa	**28 kg**