Łożysko kulkowe zwykłe 5207 C3 NACHI

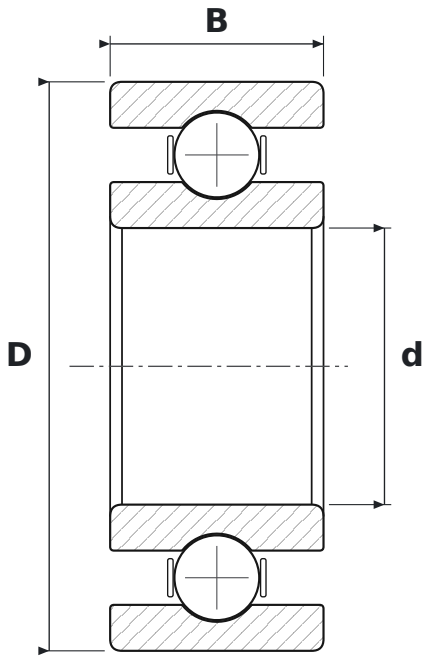

WYMIARY

d	średnica wewnętrzna	**35 mm**
D	średnica zewnętrzna	**72 mm**
B	szerokość	**27 mm**

PARAMETRY

Producent	**NACHI**
Symbol producenta	**5207 C3**
Elementy toczne	**łożysko kulkowe jednorzędowe**
C3	**luz promieniowy zwiększony**
Uszczelnienie	**otwarte – bez uszczelnień**