Łożysko kulkowe zwykłe 5207 EEG15 SNR

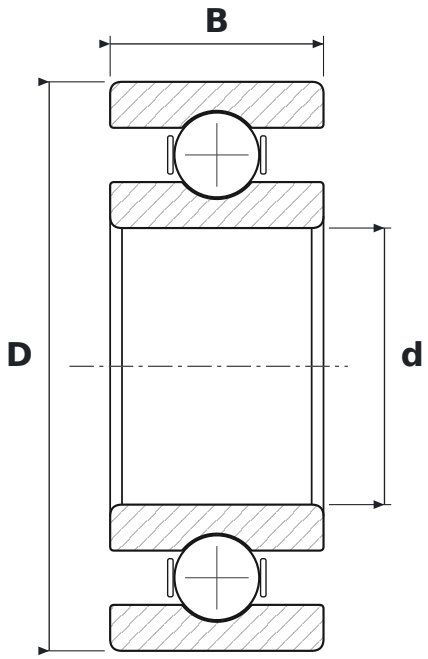

WYMIARY

d	średnica wewnętrzna	**35 mm**
D	średnica zewnętrzna	**72 mm**
B	szerokość	**27 mm**

CO ZNACZY OZNACZENIE 5207 EEG15

EE	uszczelnienia stykowe, dwustronne
G15	koszyk poliamidowy wzmocniony włóknem szklanym

PARAMETRY

Producent	**SNR**
Symbol producenta	**5207 EEG15**
Elementy toczne	**łożysko kulkowe jednorzędowe**