Łożysko kulkowe zwykłe 5207 NACHI

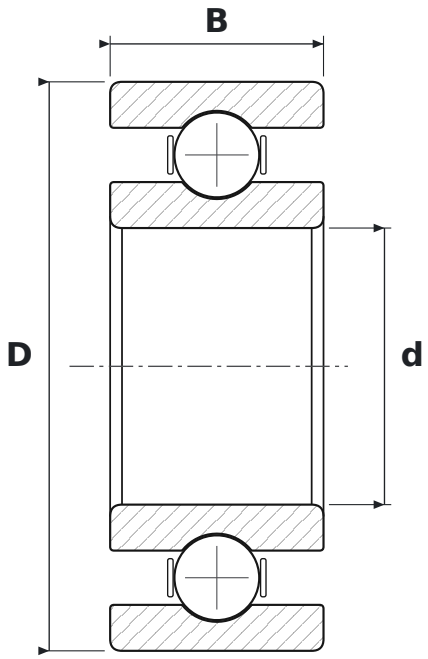

WYMIARY

d	średnica wewnętrzna	**35 mm**
D	średnica zewnętrzna	**72 mm**
B	szerokość	**27 mm**

PARAMETRY

Producent	**NACHI**
Symbol producenta	**5207**
Elementy toczne	**łożysko kulkowe jednorzędowe**
Uszczelnienie	**otwarte – bez uszczelnień**
Luz promieniowy	**CN – normalny**