Łożysko kulkowe zwykłe 5207 ZZ NACHI

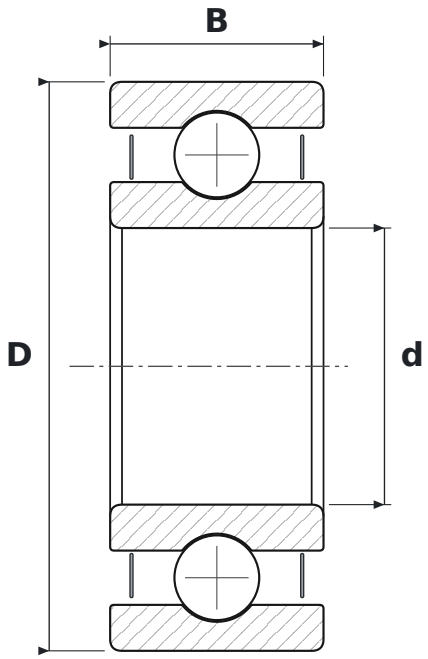

WYMIARY

d	średnica wewnętrzna	**35 mm**
D	średnica zewnętrzna	**72 mm**
B	szerokość	**27 mm**

PARAMETRY

Producent	**NACHI**
Symbol producenta	**5207 ZZ**
Elementy toczne	**łożysko kulkowe jednorzędowe**
2Z	**blaszki ochronne, dwustronne**
Luz promieniowy	**CN – normalny**