Łożysko kulkowe zwykłe 5209 EEG15 SNR

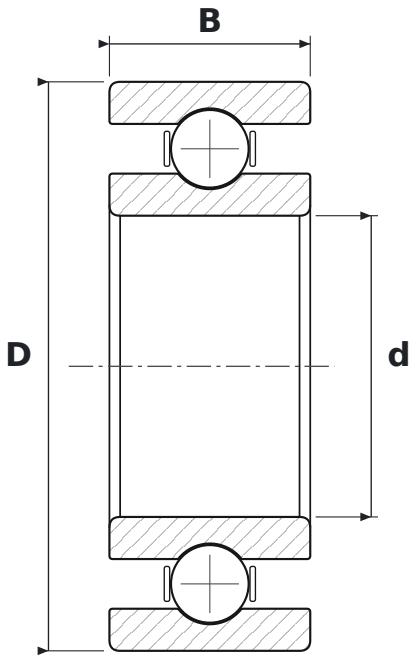

WYMIARY

d	średnica wewnętrzna	**45 mm**
D	średnica zewnętrzna	**85 mm**
B	szerokość	**30 mm**

CO ZNACZY OZNACZENIE 5209 EEG15

EE	uszczelnienia stykowe, dwustronne
G15	koszyk poliamidowy wzmocniony włóknem szklanym

PARAMETRY

Producent	**SNR**
Symbol producenta	**5209 EEG15**
Elementy toczne	**łożysko kulkowe jednorzędowe**