Łożysko kulkowe zwykłe 5210-2NS NACHI

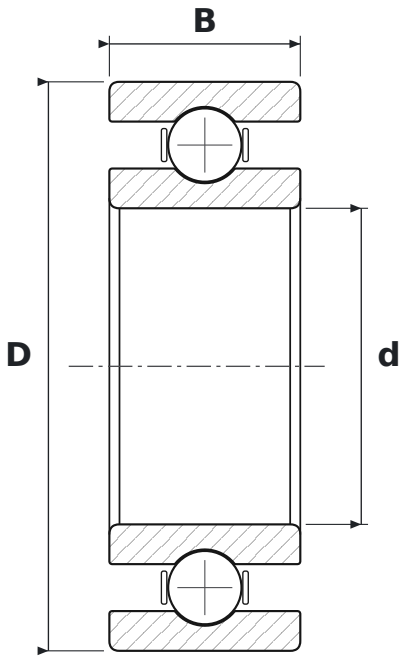

WYMIARY

d	średnica wewnętrzna	**50 mm**
D	średnica zewnętrzna	**90 mm**
B	szerokość	**30,2 mm**

PARAMETRY

Producent	**NACHI**
Symbol producenta	**5210-2NS**
Elementy toczne	**łożysko kulkowe jednorzędowe**
Uszczelnienie	**otwarte – bez uszczelnień**
Luz promieniowy	**CN – normalny**