Łożysko kulkowe zwykłe 5210 C3 NACHI

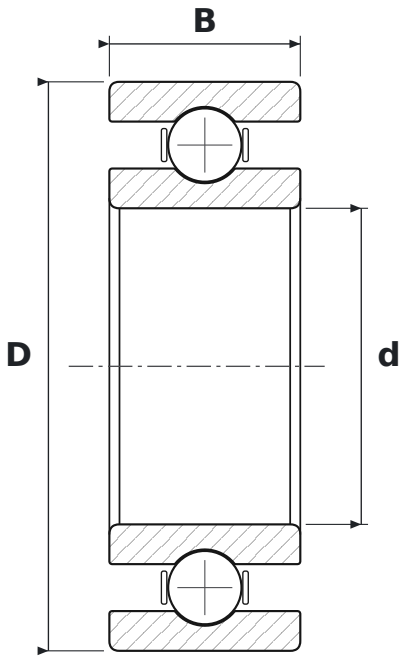

WYMIARY

d	średnica wewnętrzna	**50 mm**
D	średnica zewnętrzna	**90 mm**
B	szerokość	**30,2 mm**

PARAMETRY

Producent	**NACHI**
Symbol producenta	**5210 C3**
Elementy toczne	**łożysko kulkowe jednorzędowe**
C3	**luz promieniowy zwiększony**
Uszczelnienie	**otwarte – bez uszczelnień**