Deep groove ball bearing 60/22-2RS ZEN

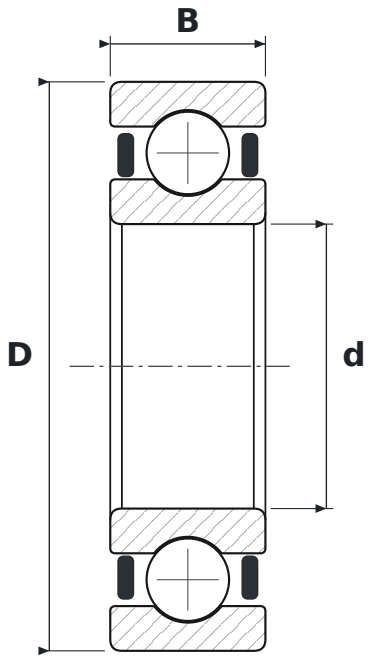

DIMENSIONS

d	bore diameter	**22 mm**
D	outside diameter	**44 mm**
B	width	**12 mm**

WHAT 60/22-2RS MEANS

60	łożysko kulkowe zwykłe (6), seria średnic 0 – bardzo lekka
2RS	uszczelnienia stykowe z gumy syntetycznej, dwustronne (od −20 do +110 °C)

SPECIFICATIONS

Manufacturer	**ZEN**
Manufacturer designation	**60/22-2RS**
Rolling elements	**single-row ball bearing**
Mass	**0.07 kg**