Łożysko kulkowe zwykłe 60/22-2RSR NKE

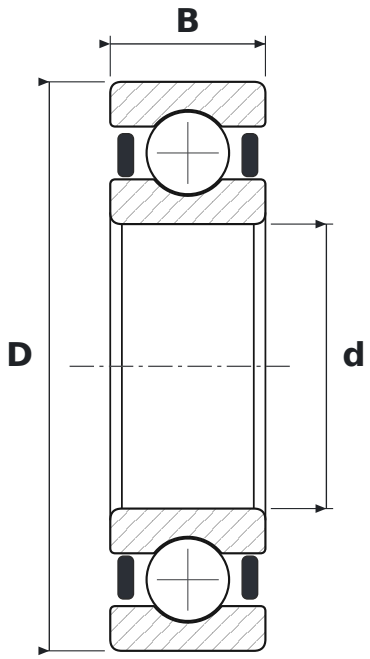

WYMIARY

d	średnica wewnętrzna	**22 mm**
D	średnica zewnętrzna	**44 mm**
B	szerokość	**12 mm**

CO ZNACZY OZNACZENIE 60/22-2RSR

60	łożysko kulkowe zwykłe (6), seria średnic 0 – bardzo lekka
2RSR	uszczelnienia gumowe (NBR) stykowe typu RSR, dwustronne – warga przylega promieniowo do szlifowanego obrzeża pierścienia wewnętrznego

PARAMETRY

Producent	**NKE**
Symbol producenta	**60/22-2RSR**
Elementy toczne	**łożysko kulkowe jednorzędowe**