Łożysko kulkowe zwykłe 60/22 C3 NTN

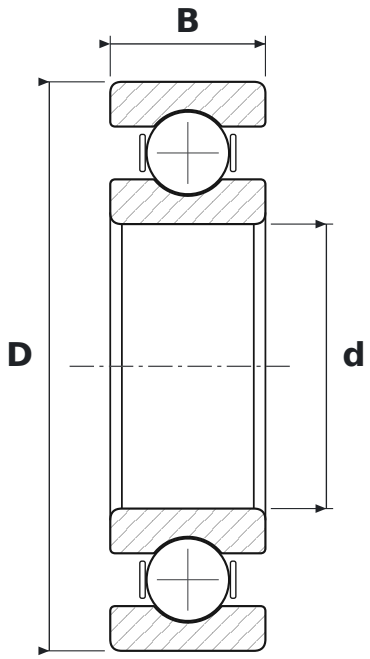

WYMIARY

d	średnica wewnętrzna	**22 mm**
D	średnica zewnętrzna	**44 mm**
B	szerokość	**12 mm**

CO ZNACZY OZNACZENIE 60/22 C3

60	łożysko kulkowe zwykłe (6), seria średnic 0 – bardzo lekka
C3	luz promieniowy zwiększony

PARAMETRY

Producent	**NTN**
Symbol producenta	**60/22 C3**
Elementy toczne	**łożysko kulkowe jednorzędowe**
Masa	**0,084 kg**