Łożysko kulkowe zwykłe 60/22 LLU/2AS NTN

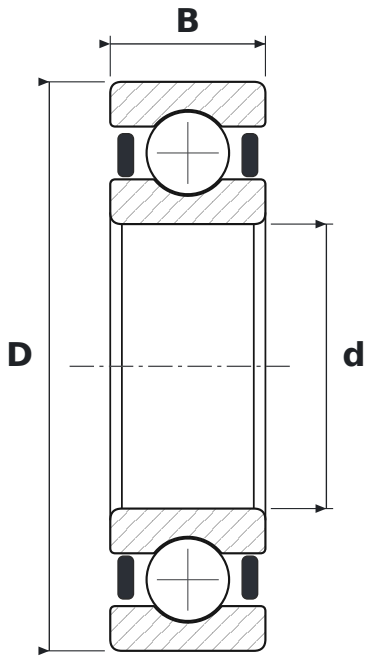

WYMIARY

d	średnica wewnętrzna	**22 mm**
D	średnica zewnętrzna	**44 mm**
B	szerokość	**12 mm**

CO ZNACZY OZNACZENIE 60/22 LLU/2AS

60	łożysko kulkowe zwykłe (6), seria średnic 0 – bardzo lekka
LLU	uszczelnienia stykowe z kauczuku nitrylowego (NBR), dwustronne, od −20 do +120 °C
2AS	smar Shell Alvania S2 (od −25 do +120 °C)

PARAMETRY

Producent	**NTN**
Symbol producenta	**60/22 LLU/2AS**
Elementy toczne	**łożysko kulkowe jednorzędowe**