Łożysko kulkowe zwykłe 60/22 NKE

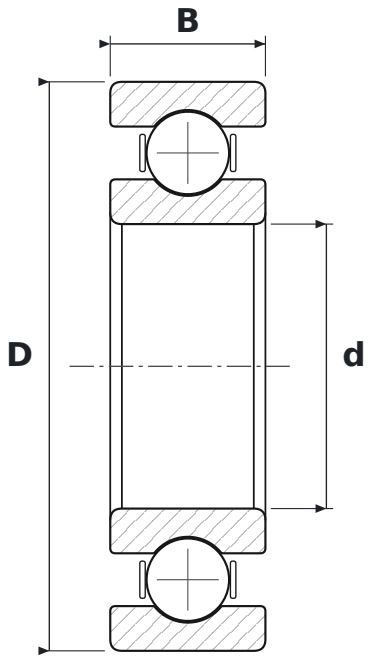

WYMIARY

d	średnica wewnętrzna	**22 mm**
D	średnica zewnętrzna	**44 mm**
B	szerokość	**12 mm**

PARAMETRY

Producent	**NKE**
Symbol producenta	**60/22**
Elementy toczne	**łożysko kulkowe jednorzędowe**
Luz promieniowy	**CN – normalny**