Łożysko kulkowe zwykłe 60/28-2RS ZEN

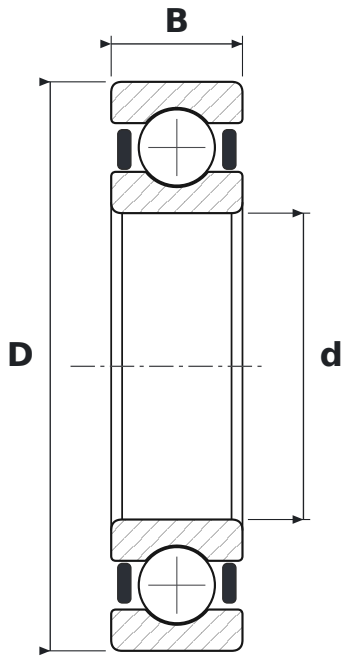

WYMIARY

d	średnica wewnętrzna	**28 mm**
D	średnica zewnętrzna	**52 mm**
B	szerokość	**12 mm**

CO ZNACZY OZNACZENIE 60/28-2RS

60	łożysko kulkowe zwykłe (6), seria średnic 0 – bardzo lekka
2RS	uszczelnienia stykowe z gumy syntetycznej, dwustronne (od −20 do +110 °C)

PARAMETRY

Producent	**ZEN**
Symbol producenta	**60/28-2RS**
Elementy toczne	**łożysko kulkowe jednorzędowe**
Masa	**0,095 kg**