Łożysko kulkowe zwykłe 60/28-DNR NSK

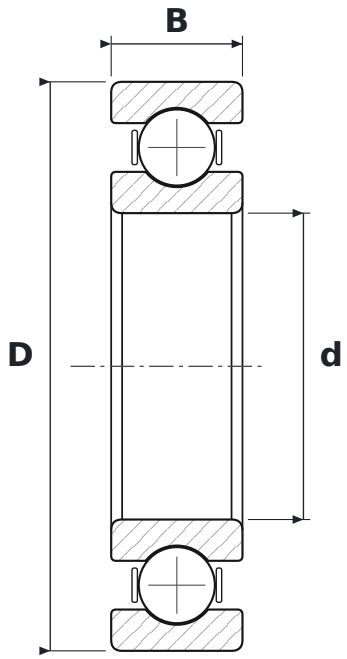

WYMIARY

d	średnica wewnętrzna	**28 mm**
D	średnica zewnętrzna	**52 mm**
B	szerokość	**12 mm**

PARAMETRY

Producent	**NSK**
Symbol producenta	**60/28-DNR**
Elementy toczne	**łożysko kulkowe jednorzędowe**
NR	**rowek z pierścieniem osadczym**
Uszczelnienie	**otwarte – bez uszczelnień**
Luz promieniowy	**CN – normalny**
Masa	**0,09 kg**