Łożysko kulkowe zwykłe 60/28 NTN

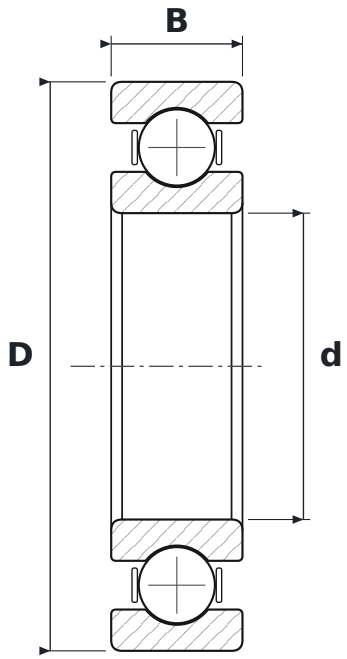

WYMIARY

d	średnica wewnętrzna	**28 mm**
D	średnica zewnętrzna	**52 mm**
B	szerokość	**12 mm**

PARAMETRY

Producent	**NTN**
Symbol producenta	**60/28**
Elementy toczne	**łożysko kulkowe jednorzędowe**
Luz promieniowy	**CN – normalny**