Łożysko kulkowe zwykłe 60/28-ZZ5K NTN

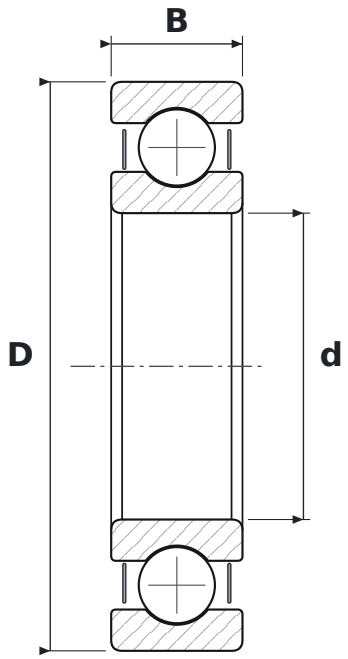

WYMIARY

d	średnica wewnętrzna	**28 mm**
D	średnica zewnętrzna	**52 mm**
B	szerokość	**12 mm**

CO ZNACZY OZNACZENIE 60/28-ZZ5K

60	łożysko kulkowe zwykłe (6), seria średnic 0 – bardzo lekka
ZZ	blaszki ochronne, dwustronne
5K	smar Kyodo Yushi Multemp SRL (od −40 do +150 °C)

PARAMETRY

Producent	**NTN**
Symbol producenta	**60/28-ZZ5K**
Elementy toczne	**łożysko kulkowe jednorzędowe**
Masa	**0,097 kg**