Deep groove ball bearing 60/32-2RSR NKE

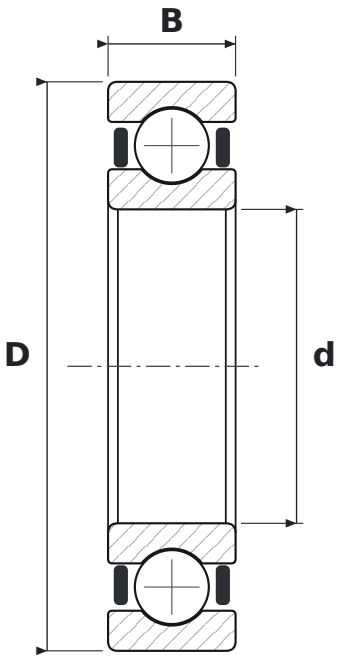

DIMENSIONS

d	bore diameter	**32 mm**
D	outside diameter	**58 mm**
B	width	**13 mm**

WHAT 60/32-2RSR MEANS

60	łożysko kulkowe zwykłe (6), seria średnic 0 – bardzo lekka
2RSR	uszczelnienia gumowe (NBR) stykowe typu RSR, dwustronne – warga przylega promieniowo do szlifowanego obrzeża pierścienia wewnętrznego

SPECIFICATIONS

Manufacturer	**NKE**
Manufacturer designation	**60/32-2RSR**
Rolling elements	**single-row ball bearing**