Łożysko kulkowe zwykłe 60/32-ZZ NSK

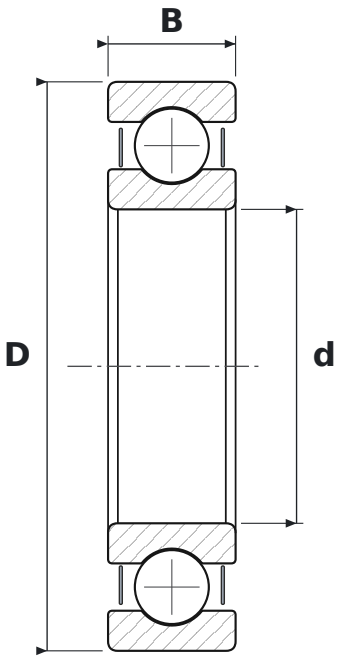

WYMIARY

d	średnica wewnętrzna	**32 mm**
D	średnica zewnętrzna	**58 mm**
B	szerokość	**13 mm**

CO ZNACZY OZNACZENIE 60/32-ZZ

60	łożysko kulkowe zwykłe (6), seria średnic 0 – bardzo lekka
ZZ	blaszki ochronne, dwustronne

PARAMETRY

Producent	**NSK**
Symbol producenta	**60/32-ZZ**
Elementy toczne	**łożysko kulkowe jednorzędowe**
Masa	**0,121 kg**