Łożysko kulkowe zwykłe 60/32-ZZ2AS NTN

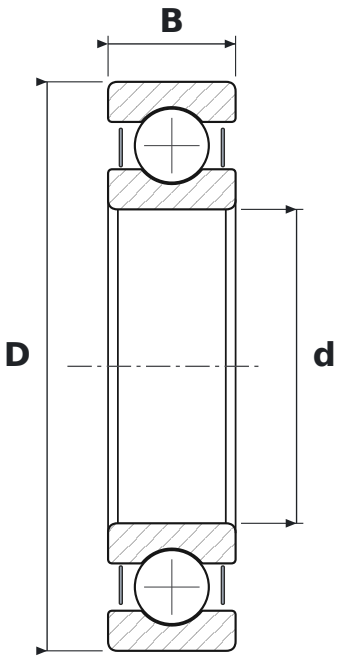

WYMIARY

d	średnica wewnętrzna	**32 mm**
D	średnica zewnętrzna	**58 mm**
B	szerokość	**13 mm**

CO ZNACZY OZNACZENIE 60/32-ZZ2AS

60	łożysko kulkowe zwykłe (6), seria średnic 0 – bardzo lekka
ZZ	blaszki ochronne, dwustronne
2AS	smar Shell Alvania S2 (od −25 do +120 °C)

PARAMETRY

Producent	**NTN**
Symbol producenta	**60/32-ZZ2AS**
Elementy toczne	**łożysko kulkowe jednorzędowe**
Masa	**0,14 kg**