Łożysko kulkowe zwykłe 6000-2RSH/LT SKF

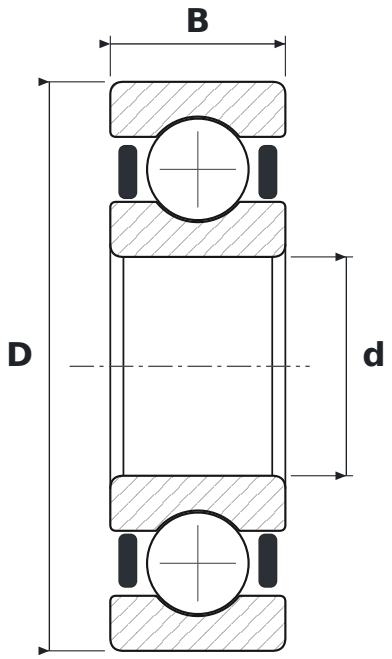

WYMIARY

d	średnica wewnętrzna	**10 mm**
D	średnica zewnętrzna	**26 mm**
B	szerokość	**8 mm**

CO ZNACZY OZNACZENIE 6000-2RSH/LT

60	łożysko kulkowe zwykłe (6), seria średnic 0 – bardzo lekka
2RSH	uszczelnienia stykowe z kauczuku NBR wzmocnione blachą stalową, dwustronne
LT	smar niskotemperaturowy: mydło litowe, olej diestrowy, NLGI 2

PARAMETRY

Producent	**SKF**
Symbol producenta	**6000-2RSH/LT**
Elementy toczne	**łożysko kulkowe jednorzędowe**
Nośność dynamiczna C	**4,75 kN**
Nośność statyczna C0	**1,96 kN**