Łożysko kulkowe zwykłe 6000 C3 NKE

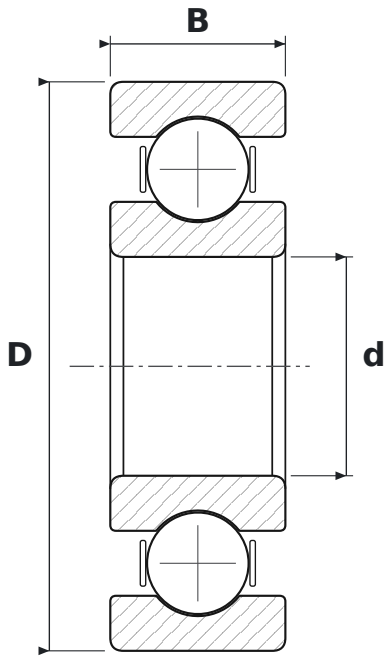

WYMIARY

d	średnica wewnętrzna	**10 mm**
D	średnica zewnętrzna	**26 mm**
B	szerokość	**8 mm**

CO ZNACZY OZNACZENIE 6000 C3

60	łożysko kulkowe zwykłe (6), seria średnic 0 – bardzo lekka
C3	luz promieniowy zwiększony

PARAMETRY

Producent	**NKE**
Symbol producenta	**6000 C3**
Elementy toczne	**łożysko kulkowe jednorzędowe**
Masa	**0,018 kg**