Łożysko kulkowe zwykłe 6000 LLUC3/5K NTN

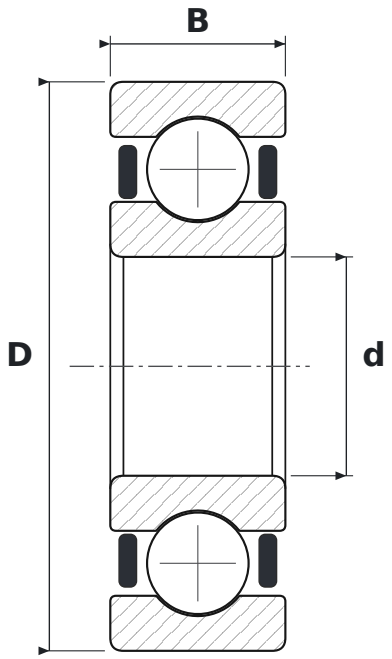

WYMIARY

d	średnica wewnętrzna	**10 mm**
D	średnica zewnętrzna	**26 mm**
B	szerokość	**8 mm**

CO ZNACZY OZNACZENIE 6000 LLUC3/5K

60	łożysko kulkowe zwykłe (6), seria średnic 0 – bardzo lekka
LLU	uszczelnienia stykowe z kauczuku nitrylowego (NBR), dwustronne, od −20 do +120 °C
C3	luz promieniowy zwiększony
5K	smar Kyodo Yushi Multemp SRL (od −40 do +150 °C)

PARAMETRY

Producent	**NTN**
Symbol producenta	**6000 LLUC3/5K**
Elementy toczne	**łożysko kulkowe jednorzędowe**