Łożysko kulkowe zwykłe 6000-ZZENR INNE

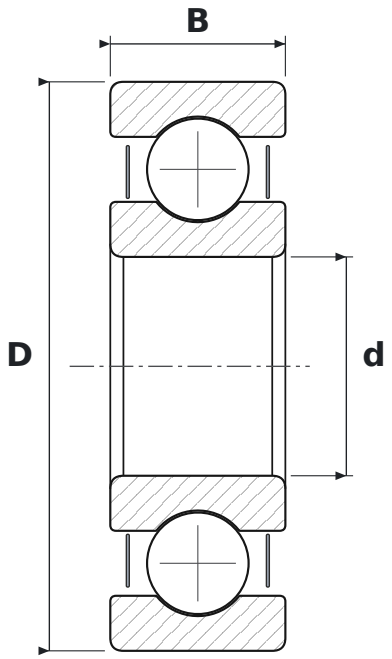

WYMIARY

d	średnica wewnętrzna	**10 mm**
D	średnica zewnętrzna	**26 mm**
B	szerokość	**8 mm**

CO ZNACZY OZNACZENIE 6000-ZZENR

60	łożysko kulkowe zwykłe (6), seria średnic 0 – bardzo lekka
ZZ	blaszki ochronne, dwustronne
E	wykonanie wzmocnione, zwiększona nośność
NR	rowek z pierścieniem osadczym

PARAMETRY

Producent	**INNE**
Symbol producenta	**6000-ZZENR**
Elementy toczne	**łożysko kulkowe jednorzędowe**
Masa	**0,02 kg**