Łożysko kulkowe zwykłe 6001-2NSE9C3 INNE

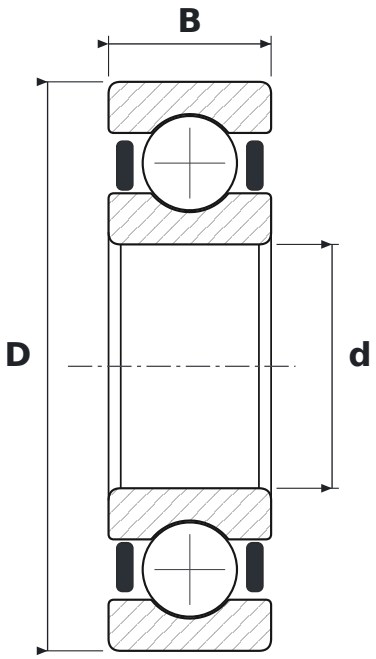

WYMIARY

d	średnica wewnętrzna	**12 mm**
D	średnica zewnętrzna	**28 mm**
B	szerokość	**8 mm**

PARAMETRY

Producent	**INNE**
Symbol producenta	**6001-2NSE9C3**
Elementy toczne	**łożysko kulkowe jednorzędowe**
2RS	**uszczelnienia gumowe stykowe, dwustronne**
C3	**luz promieniowy zwiększony**
Masa	**0,02 kg**