Łożysko kulkowe zwykłe 6001 CM NACHI

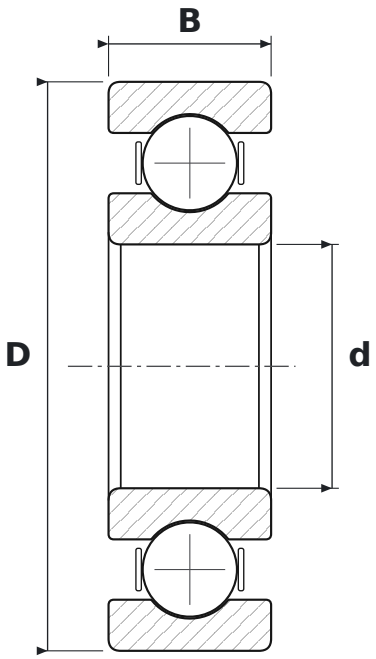

WYMIARY

d	średnica wewnętrzna	**12 mm**
D	średnica zewnętrzna	**28 mm**
B	szerokość	**8 mm**

CO ZNACZY OZNACZENIE 6001 CM

60	łożysko kulkowe zwykłe (6), seria średnic 0 – bardzo lekka
CM	luz do silników elektrycznych (cicha praca)

PARAMETRY

Producent	**NACHI**
Symbol producenta	**6001 CM**
Elementy toczne	**łożysko kulkowe jednorzędowe**