Deep groove ball bearing 6001-DDU NSK

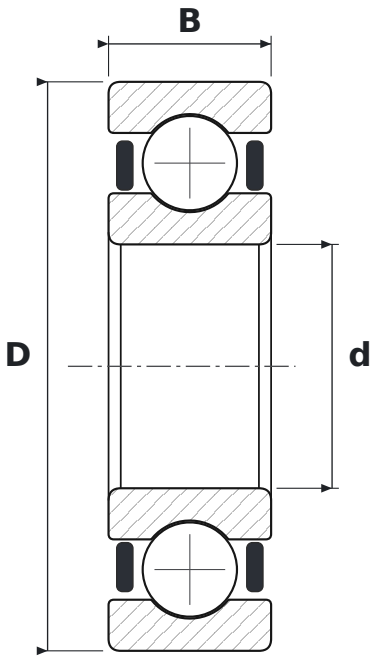

DIMENSIONS

d	bore diameter	**12 mm**
D	outside diameter	**28 mm**
B	width	**8 mm**

WHAT 6001-DDU MEANS

60	łożysko kulkowe zwykłe (6), seria średnic 0 – bardzo lekka
DDU	uszczelnienia gumowe stykowe (standardowo kauczuk nitrylowy NBR), dwustronne, od −10 do +100 °C

SPECIFICATIONS

Manufacturer	**NSK**
Manufacturer designation	**6001-DDU**
Rolling elements	**single-row ball bearing**