Łożysko kulkowe zwykłe 6001 JRXCM NTN

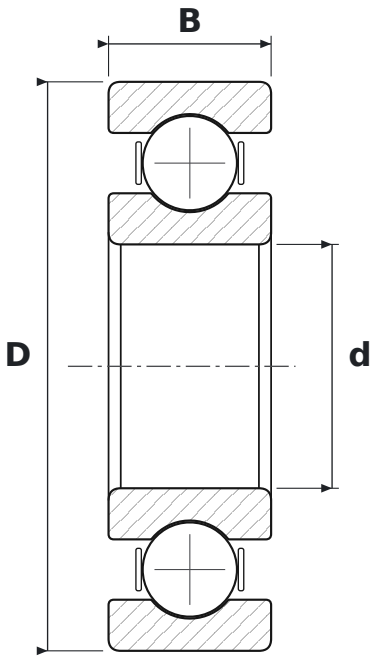

WYMIARY

d	średnica wewnętrzna	**12 mm**
D	średnica zewnętrzna	**28 mm**
B	szerokość	**8 mm**

PARAMETRY

Producent	**NTN**
Symbol producenta	**6001 JRXCM**
Elementy toczne	**łożysko kulkowe jednorzędowe**
JR	**koszyk stalowy tłoczony, nitowany (FAG)**
CM	**luz do silników elektrycznych (cicha praca)**
Uszczelnienie	**otwarte – bez uszczelnień**
Luz promieniowy	**CN – normalny**