Łożysko kulkowe zwykłe 6001 JRXLLUC35K NTN

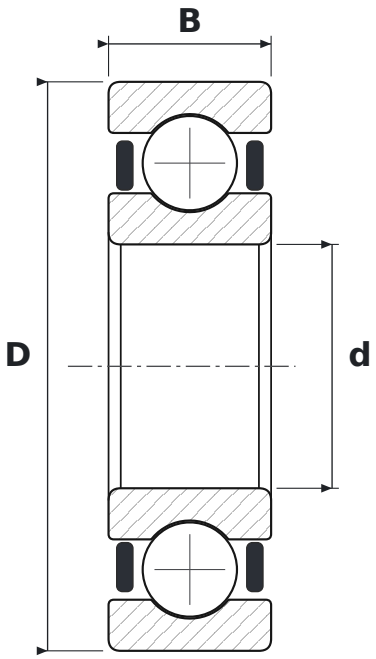

WYMIARY

d	średnica wewnętrzna	**12 mm**
D	średnica zewnętrzna	**28 mm**
B	szerokość	**8 mm**

PARAMETRY

Producent	**NTN**
Symbol producenta	**6001 JRXLLUC35K**
Elementy toczne	**łożysko kulkowe jednorzędowe**
JR	**koszyk stalowy tłoczony, nitowany (FAG)**
2RS	**uszczelnienia gumowe stykowe, dwustronne**
C3	**luz promieniowy zwiększony**
Masa	**0,023 kg**