Łożysko kulkowe zwykłe 6001 SKF

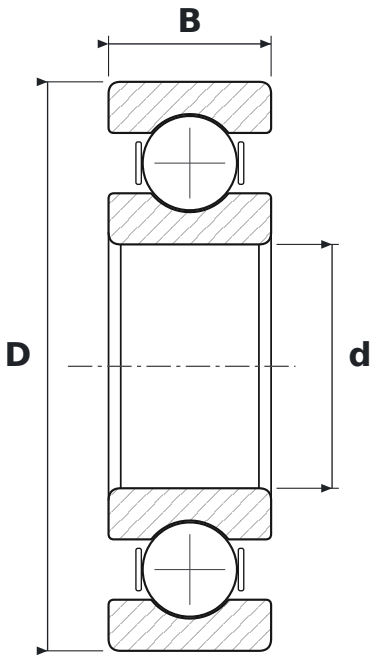

WYMIARY

d	średnica wewnętrzna	**12 mm**
D	średnica zewnętrzna	**28 mm**
B	szerokość	**8 mm**

PARAMETRY

Producent	**SKF**
Symbol producenta	**6001**
Elementy toczne	**łożysko kulkowe jednorzędowe**
Uszczelnienie	**otwarte – bez uszczelnień**
Luz promieniowy	**CN – normalny**
Nośność dynamiczna C	**5,4 kN**
Nośność statyczna C0	**2,36 kN**
Masa	**0,02 kg**