Łożysko kulkowe zwykłe 6001 Z KOYO

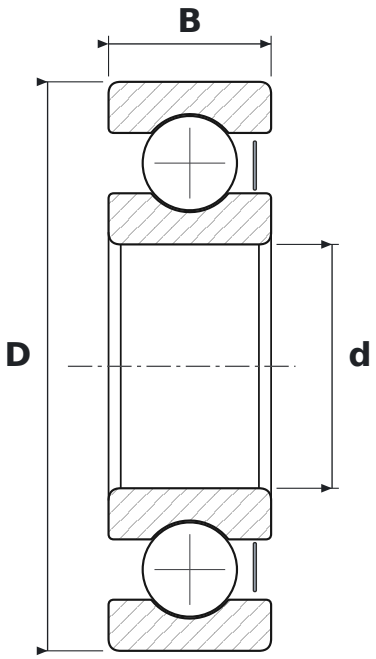

WYMIARY

d	średnica wewnętrzna	**12 mm**
D	średnica zewnętrzna	**28 mm**
B	szerokość	**8 mm**

CO ZNACZY OZNACZENIE 6001 Z

60	łożysko kulkowe zwykłe (6), seria średnic 0 – bardzo lekka
Z	blaszka ochronna, jednostronna

PARAMETRY

Producent	**KOYO**
Symbol producenta	**6001 Z**
Elementy toczne	**łożysko kulkowe jednorzędowe**