Łożysko kulkowe zwykłe 6002-2NSE9C3 NACHI

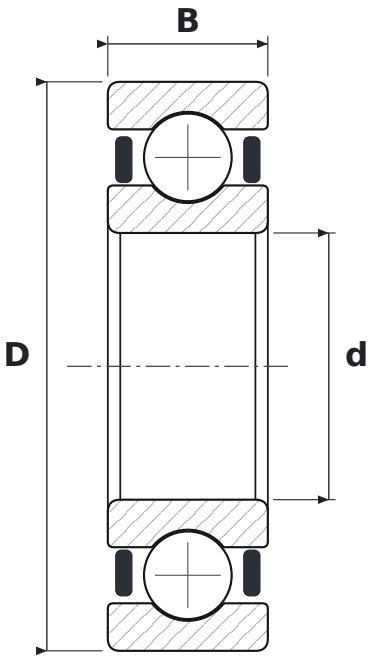

WYMIARY

d	średnica wewnętrzna	**15 mm**
D	średnica zewnętrzna	**32 mm**
B	szerokość	**9 mm**

PARAMETRY

Producent	**NACHI**
Symbol producenta	**6002-2NSE9C3**
Elementy toczne	**łożysko kulkowe jednorzędowe**
2RS	**uszczelnienia gumowe stykowe, dwustronne**
C3	**luz promieniowy zwiększony**